HZB12-80FA

Герметизированная аккумуляторная батарея типа VRLA с фронтальным доступом
Расчетный срок службы в резервном режиме – 12 лет
12 Вольт 80 Ач (C10, 20ºC) AGM

Особенности: Специально разработана для применения в области телекоммуникаций в частности для мобильной и проводной связи, установок оперативного переключения, источников бесперебойного питания и т.п.
Как результат следующие преимуществам для потребителя:

- Компактность
- Размещение в стойках ETSI/19"/23"
- Модульность
- Эксплуатация в жестких режимах
- Высокая удельная энергия
- Низкий саморазряд
- Не требует обслуживания, VRLA. Технология AGM
- Низкие затраты на установку
- Фронтальное соединение и доступ к выводам
- Длительный срок службы – 12 лет
- Ручки для переноса батареи
- Центральная система газовыделения и клеммная крышка снимаемая спереди
- Встроенный пламегаситель
- Низкое внутреннее сопротивление
- Свинец и пластик поддаются переработке
- Соответствие рекомендациям ГОСТ Р, BELLCORE, BS6290 Pt4, IEC896-2

Технические Параметры

Номинальное напряжение	12 вольт
Срок службы	12 лет
Диапазон рабочих температур	от -20ºC до +50ºC
Материал решетки	Сплав свинцово-кальций-оловянистый
Тип пластин	Намазные
Сепаратор	AGM - Стекловолокно
Активный материал	Свинец (Pb – 99,9999%)
Материал корпуса	ABS пластик (V0 по запросу)
Зарядное напряжение	Буферное 2.27 - 2.30 В/эл. при 25ºC. Циклирование 2.35 В/эл при 25ºC Max. 2.4 В/эл. Max колебания 0.05C (A)
Электролит	Серная кислота высокой чистоты
Предохранительный клапан	EPDM резина. Давление срабатывания 10.5 - 14 кПа. Герметизация при 7 кПа.
Вывода	Резьбовая 16 мм медная втулка под болт M6. Эпоксидная герметизация.
Момент затяжки	Рекомендуемое значение момента - 5-7 Нм
Соединители	Включены в стандартную поставку

Технические Характеристики

Номинальное напряжение 12 Вольт Номинальная емкость 80 Ач (C10)			
Габаритные размеры	Полная высота (включая борны) Длина Ширина Вес	190 мм n/a 560 мм 113 мм 26 кг	7,48 дюйма n/a 22,05 дюйма 4,45 дюйма 57,5 фунта

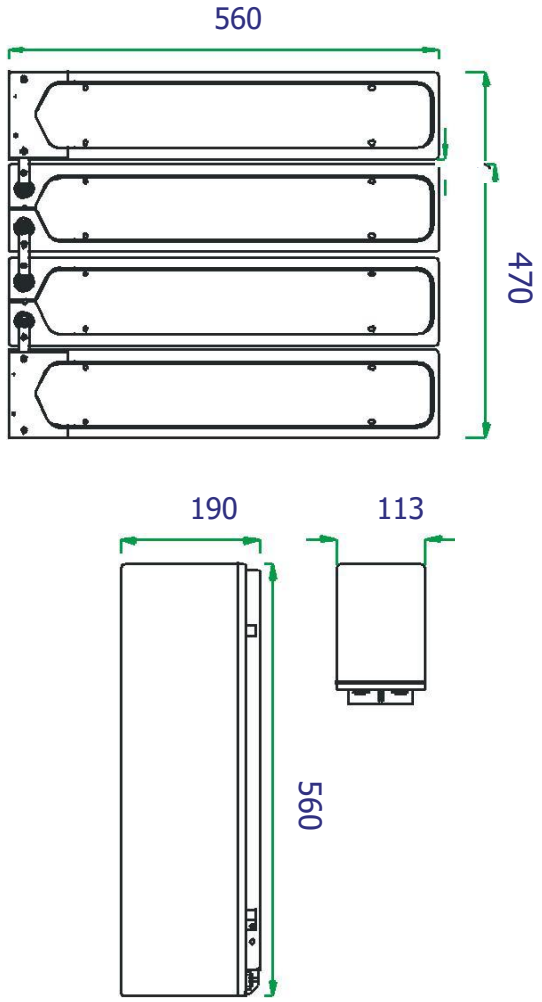

Электрические Характеристики

Емкость 20ºC (68ºF) при разряде до 1,70 В	20 час. разряд 10 час. разряд 5 час. разряд	91,5 Ач 83,1 Ач 77,3 Ач
Зависимость емкости от температуры (C20)	40ºC (104ºF) 20ºC (68ºF) 0ºC (32ºF) -15ºC (5ºF)	102 % 100 % 85 % 65 %
Саморазряд 20ºC (68ºF)	Емкость после 1 мес. хранения Емкость после 3 мес. хранения Емкость после 6 мес. хранения	98% 94% 86%
Борны	Стандартные	16 мм втулка под болт M6
Заряд (при пост. напряж)	Циклирование Буферный	2,40 В/эл. 2,27-2,30 В/эл. (t = 15-25ºC)
Внутреннее сопротивление	4,1 мОм	

Разряд при постоянной мощности, Вт/эл (20ºC)

Конеч.U, В/эл.	5 мин	10 мин	15 мин	20 мин	25 мин	30 мин	35 мин	40 мин	45 мин	60 мин	90 мин	2 ч	3 ч	4 ч
1,85	361	291	243	208	185	167	150	135	125	98,0	68,0	53,1	37,6	29,7
1,80	416	345	291	249	222	202	181	164	152	120	83,3	65,5	46,4	36,5
1,75	444	358	299	255	227	205	184	167	153	120	83,3	65,6	46,4	36,6
1,70	473	372	308	261	231	208	186	169	155	120	83,4	65,8	46,5	36,6
1,65	486	378	311	262	232	208	186	169	155	120	83,3	65,0	46,0	-
1,60	515	392	318	267	235	210	187	169	156	120	83,3	65,0	46,0	-

Разряд при постоянном токе, А (20ºC)

Конеч.U, В/эл.	5 мин	10 мин	15 мин	20 мин	25 мин	30 мин	35 мин	40 мин	45 мин	60 мин	90 мин	2 ч	3 ч	4 ч	5 ч	8 ч	10 ч	12 ч	20 ч
1,85	194	156	130	110	98,0	88,0	78,8	71,1	65,4	51,3	35,4	27,4	19,3	15,1	12,5	8,30	6,76	5,80	3,81
1,80	227	187	157	134	119	108	96,3	87,1	80,1	63,3	43,7	33,8	23,8	18,6	15,3	10,0	8,09	6,88	4,32
1,75	245	197	163	138	122	110	98,3	88,7	81,4	63,6	43,9	33,9	23,8	18,6	15,4	10,1	8,2	6,99	4,45
1,70	263	206	169	143	126	112	100	90,3	82,6	64,0	44,1	33,9	23,8	18,7	15,5	10,2	8,31	7,11	4,58
1,65	272	210	171	144	126	113	101	90,5	82,8	64,1	44,1	34,0	23,9	-	-	-	-	-	-
1,60	289	219	176	146	128	114	101	90,8	83,1	64,1	44,1	34,0	23,9	-	-	-	-	-	-

Емкость, Ач (20ºC)

Конеч.U, В/эл.	2 ч	3 ч	4 ч	5 ч	8 ч	10 ч	12 ч	20 ч
1,85	54,8	57,9	60,5	62,6	66,4	67,6	69,5	76,2
1.80	67.6	71.3	74.4	76.6	80.3	80.9	82.6	86.4
1,75	67,7	71,4	74,5	77,0	81,0	82,0	83,9	89,0
1,70	67,9	71,5	74,7	77,3	81,6	83,1	85,3	91,5